GRUPO KIMEX
Éxito a través del Servicio
KIMEX PET S.A. DE C.V.
KM. 26.5 AUTOPISTA MEXICO-QUERETARO
APARTADO POSTAL No. 168 TLALNEPANTLA,
ESTADO DE MEXICO, C.P. 54020 MEXICO
TELS: 53-66-90-00

HOJA DE ESPECIFICACIONES DE PREFORMA.

FECHA: 12-feb-16

REFERENCIA: PRE-KX-01

REALIZÓ: LABORATORIO PET

REV: "O"

HOJA TÉCNICA: PREFORMA 18.5 CSN 2622

PREFORMA: *18.5*	**CORONA:** *CSN 2622*	**COLOR:** *CRISTAL O PIGMENTADA*

COMPOSICIÓN:	*RESINA PET (POLIETILENTEREFTALATO) CON O SIN PIGMENTO*
USO PREVISTO:	*FABRICACIÓN DE ENVASES*
EMBALAJE:	*CAJA DE CARTÓN, CON LINER INTERIOR, FLEJADA Y ETIQUETADA.* — **PIEZAS POR CAJA:** 13,008
ALMACENAJE:	*NO EXPONER A HUMEDAD, RAYOS UV, EVITE MOVIMIENTOS BRUSCOS DE LA CAJA. MANTENER EN LUGAR LIMPIO, SIN POLVO.*

PRUEBAS DE LABORATORIO DE CALIDAD: *PESO, ANÁLISIS DIMENSIONAL, ACETALDEHÍDO Y VISCOSIDAD INTRINSECA.*

DIMENSIONES:

No.	CARACTERISTICA	UNIDAD	ESPECIFICACIONES	
			MIN	MAX
1	PESO	g	18.22	18.82
2	DIAMETRO INTERNO DE CORONA	mm	21.61	21.87
3	DIAMETRO DE CUERDA INTERIOR	mm	24.08	24.38
4	DIAMETRO DE CUERDA EXTERIOR	mm	25.85	26.15
5	DIAMETRO DE SELLO	mm	26.53	26.83
6	DIAMETRO DE ARO	mm	31.85	32.15
7	ALTURA DESDE ARO	mm	11.70	12.00
8	ESPESOR 1	mm	2.12	2.38
9	ESPESOR 2	mm	2.12	2.38
10	ESPESOR 3	mm	2.12	2.38
11	ESPESOR 4	mm	2.12	2.38
12	ALTURA TOTAL DE PREFORMA	mm	101.50	102.50

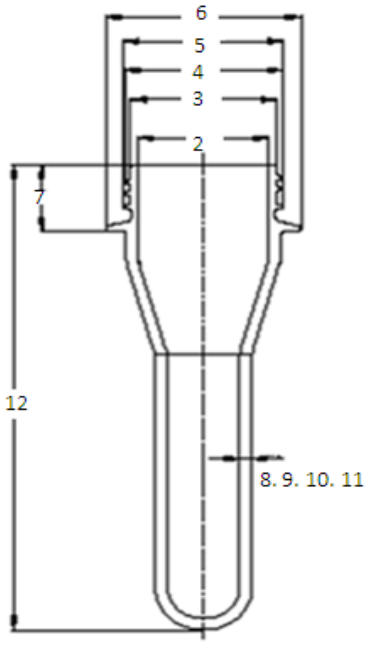

NOTA: LOS ESPESORES 1, 2, 3 Y 4 ESTAN TOMADOS A 90° UNO CON RESPECTO DE OTRO.
ALTURA DESDE ARO = ALTURA DE CORONA